EL BARCO DE VAPOR

SERIE JACK STALWART AGENTE SECRETO

# Misión para encontrar a Max

## Elizabeth Singer Hunt

Ilustraciones de Brian Williamson

sm

EL BARCO
DE VAPOR

# Misión para encontrar a Max

## Misión Egipto

Elizabeth Singer Hunt

Ilustraciones de Brian Williamson
Traducción de Alejandra Freund

sm

LITERATURA**SM**•COM

Primera edición: septiembre de 2016

Gerencia editorial: Gabriel Brandariz
Coordinación editorial: Carla Balzaretti
Coordinación gráfica: Lara Peces

Título original: *Secret Agent Jack Stalwart: The Mission to Find Max: Egypt*
Traducción del inglés: Alejandra Freund

© del texto: Elizabeth Singer Hunt, 2011
© de las ilustraciones: Brian Williamson, 2011
© Ediciones SM, 2016
Impresores, 2
Parque Empresarial Prado del Espino
28660 Boadilla del Monte (Madrid)
www.grupo-sm.com

ATENCIÓN AL CLIENTE
Tel.: 902 121 323 / 912 080 403
e-mail: clientes@grupo-sm.com

ISBN: 978-84-675-9038-8
Depósito legal: M-28330-2016
Impreso en la UE / *Printed in EU*

Cualquier forma de reproducción, distribución,
comunicación pública o transformación de esta obra
solo puede ser realizada con la autorización de sus titulares,
salvo excepción prevista por la ley. Diríjase a CEDRO
(Centro Español de Derechos Reprográficos, www.cedro.org)
si necesita fotocopiar o escanear algún fragmento de esta obra.

*Para todos los niños*
*que llevan esperando pacientemente*
*este desenlace.*

Destino:
**EGIPTO**

N
O
E
S

INFORME DE LA FUERZA DE PROTECCIÓN GLOBAL SOBRE

# JACK STALWART

Jack Stalwart solicitó convertirse
en agente secreto de la Fuerza
de Protección Global hace cuatro meses.

Me llamo Jack Stalwart. Mi hermano mayor,
Max, trabajó como agente secreto
para ustedes hasta que desapareció
en una de sus misiones. Ahora yo también
quiero ser agente secreto. Si me eligen,
seré un agente secreto excelente
y acabaré con todos los malhechores,
como lo hacía mi hermano.

Atentamente,

Jack Stalwart

ARCHIVO DE LA FUERZA DE PROTECCIÓN GLOBAL

# ALTO SECRETO

Jack Stalwart empezó a trabajar para la Fuerza de Protección Global hace cuatro meses. Desde entonces, ha llevado a cabo con éxito todas sus misiones y ha conseguido arrestar a doce terribles malhechores. Por eso se le ha asignado el nombre en código de VALIENTE.

Jack aún no sabe dónde está su hermano, Max, que sigue trabajando para nosotros en un lugar secreto. Y no debe saberlo nunca. Bajo ningún concepto debe decírsele dónde está su hermano.

Gerald Barter

Gerald Barter
Director de la Fuerza de Protección Global

# COSAS QUE VAS A ENCONTRAR EN TODOS LOS LIBROS

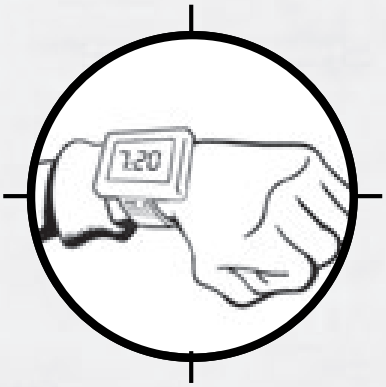


**Reloj Teléfono:** Es el único aparato que Jack lleva siempre, incluso cuando no está de servicio. Es esencial porque hace funcionar a los otros aparatos. Tiene funciones muy importantes, como el botón C, que le proporciona el código diario, imprescindible para abrir la Mochila de Agente Secreto de Jack. Además, de uno de los botones de los lados sale el bolígrafo de tinta de fusión, que puede salvarle la vida en determinadas situaciones. El reloj tiene incorporado un teléfono y, por supuesto, también da la hora.

**Fuerza de Protección Global:** La FPG es la organización para la que trabaja Jack. Es una fuerza internacional de jóvenes agentes secretos cuyo objetivo es proteger el mundo, sus habitantes, sus espacios y sus pertenencias. Nadie sabe a ciencia cierta dónde está su cuartel general (todo el correo y los aparatos para reparar se envían a un apartado de correos y el entrenamiento se hace en distintos lugares del mundo), aunque Jack cree que se encuentra en algún lugar muy frío, como el círculo polar.

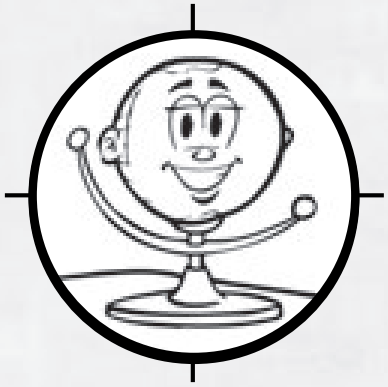

**Whizzy:** Es la bola del mundo mágica de Jack. Casi todas las noches, exactamente a las 19:30, la FPG se sirve de Whizzy para indicarle a Jack el país al que debe viajar. Aunque Whizzy no puede hablar, puede estornudar mensajes. Los padres de Jack piensan que Whizzy es una bola del mundo normal.

**El Mapa Mágico:** El Mapa Mágico está colgado en la pared de la habitación de Jack. A diferencia de la mayoría de los mapas, está hecho con una madera misteriosa y, cuando Jack introduce el trozo de país que le ha dado Whizzy, el mapa se traga a Jack enterito y lo envía a su misión. Cuando regresa, ha pasado exactamente un minuto.

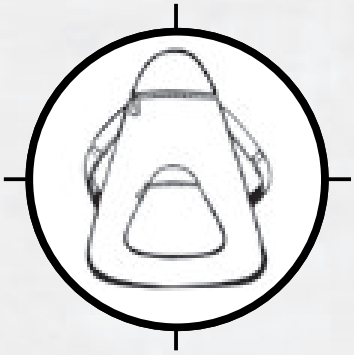

**La Mochila de Agente Secreto:** Es la mochila que lleva Jack en todas sus aventuras. Es exclusiva para los agentes de la FPG y contiene todos los aparatos secretos para atrapar a los malos y escapar de una muerte segura. Para activar la mochila antes de cada misión, Jack tiene que introducir el código secreto que le da su Reloj Teléfono. Después, solo tiene que poner el dedo en la cremallera, y entonces la mochila lo identifica como su dueño y se abre inmediatamente.

# LA FAMILIA STALWART

## John, el padre de Jack

Se trasladó a Gran Bretaña cuando Jack tenía dos años para trabajar en una compañía aeroespacial. Todo lo que sabe Jack es que su padre diseña y construye componentes de aviones. John cree que su hijo es un chico normal y que Max, el mayor, está estudiando en una escuela en Suiza. El padre de Jack es americano y su madre es inglesa, por lo que Jack es un poco mitad y mitad.

## Corinne, la madre de Jack

Para Jack, es una de las mejores madres del mundo. Cuando ella y su marido recibieron una carta de una escuela suiza en la que invitaban a Max a estudiar allí, se pusieron muy contentos. Desde que Max se fue hace seis meses, han recibido varias cartas escritas con la letra de Max diciéndoles que estaba bien. Pero no saben que todo es mentira y que es la FPG la que se las está enviando.

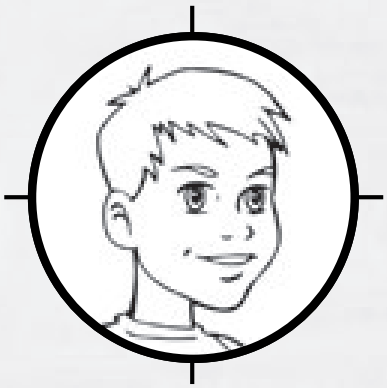

## Max, el hermano mayor de Jack

Hace dos años, cuando tenía nueve, Max empezó a trabajar con la FPG. Max le contaba a Jack todas sus aventuras y le enseñó el funcionamiento de todos los aparatos de agente secreto. Cuando la familia recibió una carta en la que invitaban a Max a ir a una escuela en Suiza, Jack pensó que aquello tenía que ver con la FPG. Max le dijo que tenía razón, pero que no podía contarle nada acerca de su misión.

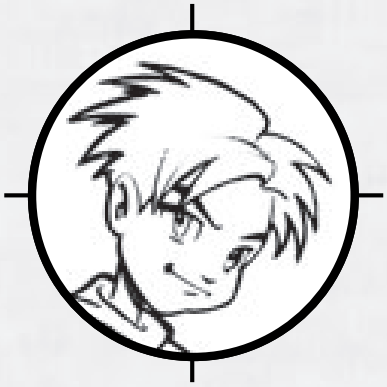

## Jack Stalwart

Hace cuatro meses, Jack recibió una nota anónima que decía lo siguiente: «Tu hermano está en peligro, solo tú puedes salvarlo». Tan pronto como pudo, Jack se presentó para ser agente secreto. Desde entonces, Jack, de tan solo nueve años, se ha enfrentado a algunos de los malhechores más peligrosos del mundo, y espera encontrar y salvar a su hermano Max algún día, en alguno de sus viajes.

# DESTINO:
# *Egipto*

Egipto es una
de las civilizaciones
más antiguas del mundo.
Se fundó alrededor
del año 3150 a.C., cuando
el faraón Menes unificó
el Alto y el Bajo Egipto.

•

El Cairo es la capital
de Egipto. Está situada
junto al Nilo, el río
más largo del mundo.

•

Los habitantes de Egipto
hablan árabe,
aunque algunos también
hablan inglés y francés.

Las pirámides de Guiza,
la Esfinge y las tumbas
del Valle de los Reyes son
algunos de los monumentos
más famosos de Egipto.

•

Los egipcios del antiguo
Egipto escribían sobre
un material parecido
al papel llamado «papiro»,
que se elaboraba
con la planta del papiro.

# FRASES ÚTILES PARA UN AGENTE SECRETO EN EGIPTO

# DATOS SOBRE EGIPTO: TUTANKAMÓN

El nombre real de Tutankamón
era Tutanjatón, pero más tarde
lo cambió por Tutankamón.
Nació en el año 1341 a.C.

Tutankamón perteneció a la decimoctava
dinastía que gobernó el país.

Tutankamón se convirtió en faraón
a los ocho o nueve años de edad.
Murió con dieciocho.

# DATOS SOBRE EGIPTO: TUTANKAMÓN

El padre de Tutankamón, Akenatón,
intentó cambiar la religión egipcia
para que la gente adorara a un solo dios:
Atón, el disco solar. Cuando Tutankamón
heredó el trono, permitió que el pueblo
volviera a venerar a muchos dioses,
lo cual le hizo muy popular
entre sus súbditos.

Nadie sabe exactamente de qué murió
Tutankamón, pero los científicos creen
que pudo ser debido a una infección
por una pierna fracturada.

El rey Tutankamón es una
de las «momias» más famosas del mundo.
En 1922, un arqueólogo llamado Howard Carter
descubrió su tumba, casi intacta.

# EL VALLE DE LOS REYES

Entre los siglos XVI y XI a.C., el Valle de los Reyes fue el lugar donde se enterraba a los reyes y la nobleza de Egipto.

El valle se encuentra en la orilla occidental del Nilo, frente a la ancestral ciudad de Tebas, que ahora se llama Luxor.

Hay más de sesenta tumbas y cientos de salas. Solo veinte reyes fueron enterrados allí; el resto de las tumbas pertenecen a miembros de la nobleza.

El primer faraón en ser enterrado allí fue Tutmosis I. El último fue Ramsés XI.

# CÓMO SE PREPARABAN LAS MOMIAS

En el antiguo Egipto se preservaban los cuerpos de las personas importantes para que sus almas pudieran reconocerlos más adelante.

La persona que preparaba el cuerpo para su preservación era el «embalsamador». Este lavaba el cuerpo en las aguas del Nilo y sacaba todos los órganos, que se guardaban en «vasos canopes». Para desecar el cuerpo se usaba un mineral llamado natrón.

Después, se rellenaba con telas empapadas de resina. Se le aplicaba maquillaje, se le ponía una peluca y se le perfumaba con aceites, como la mirra. Y después se cubría todo con resina de pino.

Por último, el embalsamador envolvía el cuerpo en paños de lino. Se enterraba a la momia junto con varios amuletos, una máscara, una inscripción que la identificaba y una copia del *Libro de los Muertos*.

# MANUAL DE INSTRUCCIONES DE LOS DISPOSITIVOS DE LA FPG

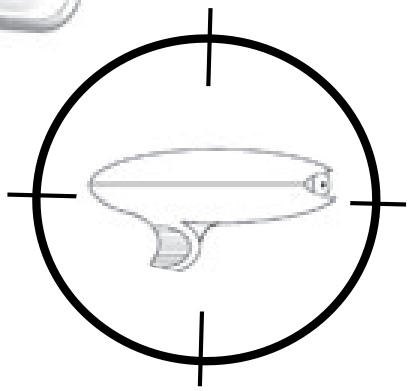

## Disparador Láser:

El Disparador Láser de la FPG es un arma manual que emite una potente luz blanca capaz de cortar casi cualquier material. Es perfecto cuando necesitas abrir rápidamente un agujero, encender un fuego o cortar algo duro.

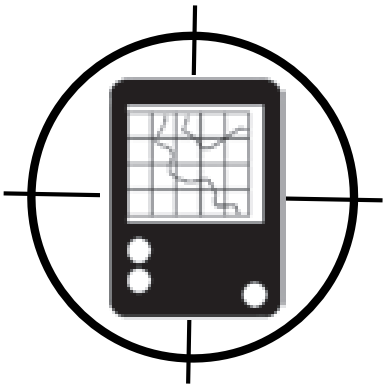

## Mapa Compañero:

Cuando estés perdido o tengas que llegar rápidamente a algún lado, emplea el Mapa Compañero de la FPG. Este ingenioso aparato recibe señales de los satélites que hay en el espacio, para mostrarte un mapa de cualquier país o ciudad del mundo. También te muestra cómo llegar de un sitio a otro gracias a las flechas direccionales que aparecen en la pantalla.

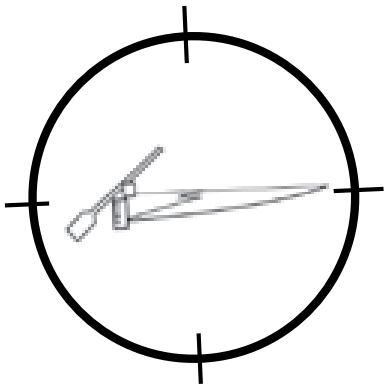

## Barca de Cola Larga:

Esta barca es perfecta cuando necesitas recorrer largas distancias sobre el agua. Está diseñada siguiendo el modelo de las embarcaciones del sureste asiático, que emplean una larga pértiga en el extremo posterior para dirigir el barco. Puede alcanzar los 80 kilómetros por hora. Cuando colocas en el agua la versión de juguete, se transforma en el vehículo de tamaño real. En cuanto desembarcas, vuelve a convertirse en un juguete.

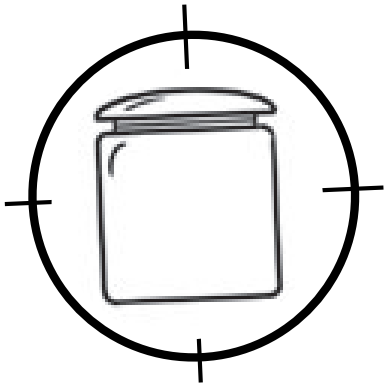

## Vapores de Liberación Prolongada:

Si otro agente secreto o contacto de confianza ha perdido el conocimiento, emplea los Vapores de Liberación Prolongada para que vuelva en sí. Solo tienes que abrir el tubo, ponerte un poco de crema en el dedo y pasarlo por debajo de la nariz del agente. Los vapores hacen efecto en cuestión de segundos.

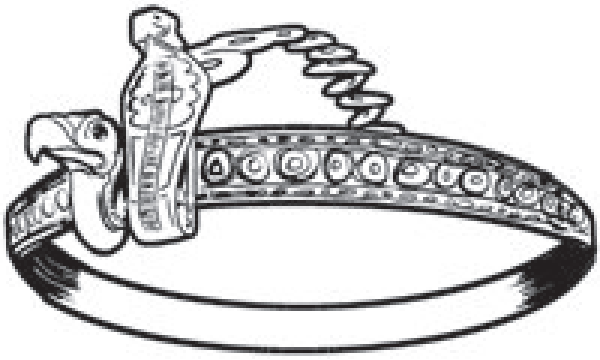

# 1

## La búsqueda del tesoro

Era viernes por la tarde y Jack Stalwart se encontraba, con su clase, a la entrada del Museo Británico, en Londres. Este museo tenía más de un millón de objetos del mundo antiguo, y la entrada era gratuita. El colegio había traído a Jack y a sus compañeros para que estudiaran los tesoros. El responsable del grupo era el profesor de Historia, el señor Marshall.

–Atención todo el mundo –dijo el señor Marshall mientras repartía trozos de papel

entre los alumnos–. El director del museo nos ha preparado una búsqueda del tesoro.

Los alumnos vitorearon y aplaudieron.

–Vamos a dividiros en seis equipos –continuó–. El primer equipo que encuentre los trece objetos ganará un premio.

El señor Marshall dividió la clase en grupos de tres. A Jack le juntó con dos de los alumnos más inteligentes, sus dos mejores amigos: Richard y Charlie.

–¡Vamos a ganar! –dijo Richard.

–Sí –repuso Charlie–. Los demás no tienen ninguna posibilidad.

El señor Marshall miró el reloj.

–La misión empieza –dijo, y esperó a que la manilla pasara las doce–... ¡ahora!

Jack, Richard y Charlie leyeron rápidamente la primera pista que ponía en el papel.

*En la sala 4 se encuentra una valiosa clave para descifrar los jeroglíficos egipcios. ¿Cómo se llama?*

–Ya lo sé –murmuró Charlie para que los demás equipos no le oyeran–. Se llama Piedra Rosetta.

Como ya no tenían que ir a la sala 4, consiguieron ganar algo de tiempo. Jack anotó la respuesta en el espacio junto a la pregunta. Pero la segunda pista era mucho más difícil.

*¿Qué isla es famosa por sus estatuas de piedra, llamadas «moáis»? Encontraréis la respuesta en la sala 24.*

Jack, Richard y Charlie se miraron entre ellos: ninguno sabía la respuesta. Según el mapa, la sala 24 estaba al final del pasillo que tenían delante, junto a la tienda de libros. Echaron una carrera hasta allí y, cuando entraron, vieron una enorme estatua con la cara de un hombre. Debajo había un cartel que decía:

**HOA HAKANANAI'A**
ESTATUA DE LA ISLA DE PASCUA

Richard apuntó el nombre «Pascua» en el espacio en blanco junto a la pregunta dos. Charlie leyó en voz alta la pregunta tres:

*–En el año 31 a.C., este emperador romano conquistó Egipto. ¿De quién se trata? Visita la sala 70 para descubrirlo.*

Por desgracia, Jack no sabía casi nada de la historia de Grecia y de Roma. La división juvenil anticrimen para la que trabajaba, la FPG, le había enseñado muchas cosas, pero la mayoría eran habilidades prácticas como, por ejemplo, hacer frente a un criminal que te está atacando con un bolígrafo envenenado.

Se encogió de hombros y subió por las escaleras que llevaban al piso de arriba.

Cuando entraron en la sala 70, se encontraron en la sección del Imperio romano. En mitad de la sala, colocado en un pedestal, había un busto de mármol de un hombre con ojos de cristal. Debajo estaba escrito:

AUGUSTO, QUE DERROTÓ
A MARCO ANTONIO Y CLEOPATRA,
Y CONQUISTÓ EGIPTO
PARA EL IMPERIO ROMANO.

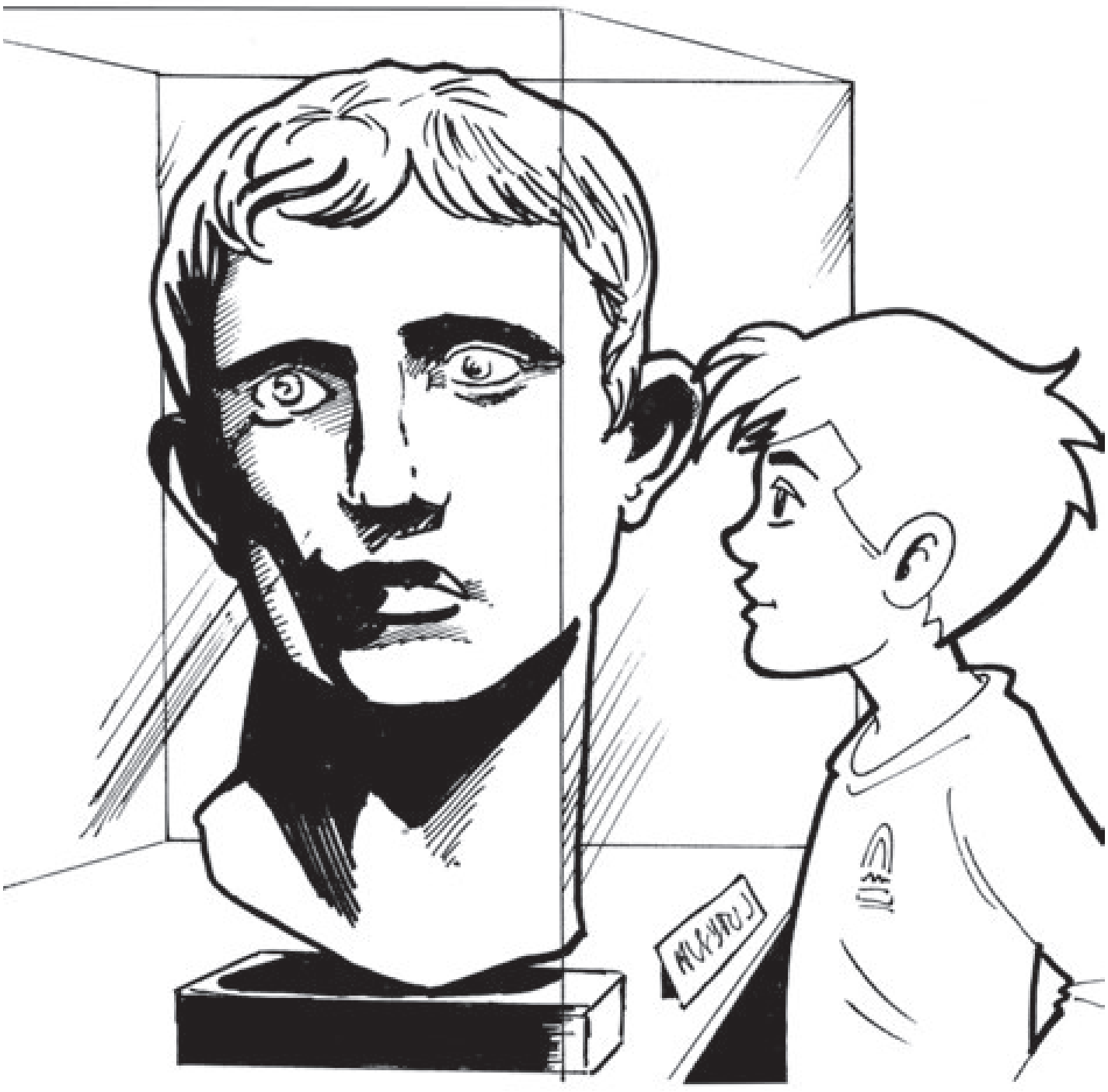

–¡Es este! –dijo Richard mientras anotaba el nombre de «Augusto»

Los chicos siguieron recorriendo el museo para encontrar las respuestas a las nueve preguntas restantes. Tardaron casi cuarenta y cinco minutos, pero por fin llegaron a la pregunta trece.

*Durante la momificación, los embalsamadores del antiguo Egipto colocaban los órganos del muerto en vasos canopes. ¿Cómo se llama el vaso que estaba adornado con una cabeza de babuino? Encontraréis la respuesta en la sala 62.*

Los chicos tenían que darse prisa. En las proximidades había, al menos, otros cuatro grupos que también estaban a punto de acabar la búsqueda del tesoro.

Jack, Richard y Charlie corrieron por las escaleras para llegar al tercer piso. Jadeantes, buscaron desesperados la respuesta a la pregunta. Pero, a simple vista, no estaba por ningún lado.

–Vamos a separarnos. Yo miraré por allí –dijo Charlie, y señaló a una sucesión de vitrinas–. Vosotros dos buscad al otro lado de la sala.

Se dispersaron. De repente, Jack se encontró ensimismado mirando los tesoros de las tumbas de los reyes egipcios. Uno de ellos era la silla dorada de la tumba del faraón Tutankamón.

Se le puso la piel de gallina con solo leer el nombre.